Funcționare, piese

Pulverizatoare airless portabile, alimentate prin cablu

3A4725D

RO

Instrucțiuni importante pentru siguranța dumneavoastră

Citiţi toate avertismentele şi instrucţiunile din acest manual şi cele de pe produs. Familiarizaţi-vă cu comenzile şi utilizarea corespunzătoare a echipamentului. Păstraţi aceste instrucţiuni.

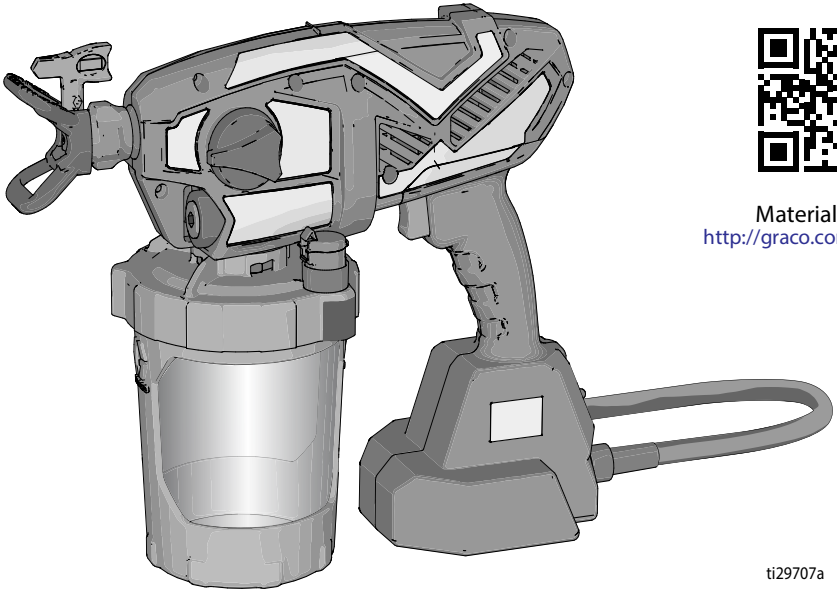

ti29707a

Material video.
http://graco.com/hhsupport

AVERTISMENT

Utilizaţi doar materiale pe bază de apă.
Nu folosiţi materiale care au pe ambalaj inscripţia "INFLAMABIL". Pentru informaţii complete despre materiale, solicitaţi fişa cu date de securitate (FDS) de la distribuitor sau vânzător.

SERVICE to every customer, every time
?? www ??
www.graco.com/techsupport

Doar pentru pulverizări de vopsele pe bază de apă şi acoperiri pentru clădiri.

Nu este aprobat pentru utilizare în locaţii periculoase sau cu atmosferă explozivă.

PROVEN QUALITY. LEADING TECHNOLOGY.

Cuprins

Model – portabil, airless, alimentare prin cablu **3**
Informaţii importante pentru utilizatori **4**
Instrucţiuni de siguranţă generale pentru sculele electrice **5**
Avertismente **7**
Prezentarea pulverizatorului **11**
Pornirea **12**
Procedura de depresurizare 12
Începerea unei noi lucrări 12
Reumplerea paharului FlexLiner 15
Pulverizarea **16**
Comutator turaţie 16
Selectarea duzei şi presiunii 16
Tehnici de pulverizare 16
Declanşarea pulverizatorului 17
Direcţionarea pulverizatorului 17
Calitatea modelului de pulverizare 18
Desfundarea duzelor înfundate 18
Curăţarea **20**
Curăţarea pulverizatorului 20
Curăţarea supapei VacuValve 23
Depozitare **24**
Proceduri obişnuite **25**
Montarea duzei de pulverizare 25
Spălarea unui pulverizator nou 25
Referinţă **28**
Alegerea duzei de pulverizare 28
Compatibilitatea lichidelor de curăţare 28
Întreţinere **29**
Curățarea supapelor de ieșire 29
Piesele de schimb **30**
Listă piese 31
Depanarea **32**
Specificaţii tehnice **37**
Garanţia limitată Graco **38**

Model – portabil, airless, alimentare prin cablu

	Model	Denumire pulverizator	Tensiune alimentare	Clasificare duză	Mărime duză
EAC	17M360	Ultra	230V	FFLPxxx	0,20 - 0,41 mm (0,008 - 0,016 inci)
	17M362	Ultra	230V		
CE	17P255	Ultimate	230V		

Interval presiune de lucru: 500 - 2000 psi (35 - 138 bari; 3,5 - 14 MPa)

Informaţii importante pentru utilizatori

Vă mulţumim pentru achiziţie!

Înainte de a utiliza pulverizatorul, citiţi acest Manual al proprietarului pentru instrucţiuni complete despre utilizarea corespunzătoare şi avertismentele privind siguranţa.

Felicitări! Aţi achiziţionat un pulverizator de vopsea de înaltă calitate fabricat de Graco Inc. Acest pulverizator este proiectat să ofere performanţe superioare la pulverizarea vopselelor și acoperirilor pe bază de apă pentru clădiri. Aceste informaţii pentru utilizator sunt menite să vă ajute să înţelegeţi tipurile de materiale care se pot sau nu se pot folosi cu acest pulverizator.

Vă rugăm să citiţi informaţiile de pe eticheta ambalajului materialului pentru a determina dacă poate fi folosit cu pulverizatorul. Solicitaţi o fişă privind siguranţa materialului (FDS) de la furnizor. Eticheta ambalajului şi fişa SDS vă vor detalia componenţa materialului şi precauţiile specifice legate de acesta.

Vopselele, acoperirile şi materialele de curăţare intră, de regulă, într-una din următoarele **2 categorii de bază:**

PE BAZĂ DE APĂ: Eticheta ambalajului trebuie să indice că materialul poate fi îndepărtat cu apă şi săpun. Pulverizatorul dumneavoastră este compatibil cu acest tip de material. Pulverizatorul dumneavoastră **NU** este compatibil cu substanţele de curăţare dure, cum ar fi înălbitor pe bază de clor.

INFLAMABIL: Acest tip de material conţine solvenţi inflamabili ca de exemplu xilen, toluen, nafta, MEK, diluant pentru lacuri, acetonă, alcool denaturat şi terebentină. Eticheta ambalajului trebuie să indice că materialul este INFLAMABIL. Acest tip de material **NU** este compatibil cu pulverizatorul dvs. şi **NU** poate fi folosit.

Instrucțiuni de siguranță generale pentru sculele electrice

⚠ AVERTISMENT

Citiți toate avertismentele și instrucțiunile de siguranță.

Nerespectarea acestora poate duce la electrocutări, incendii și/sau răniri grave.

Păstrați pentru consultări ulterioare toate avertismentele și instrucțiunile.

Termenul de „sculă electrică" folosit în avertismente se referă la scula electrică alimentată prin cablu.

Siguranța zonei de lucru

- **Zona de lucru trebuie să fie curată și bine iluminată.** Spațiile neîngrijite sau întunecoase pot favoriza producerea de accidente.
- **Nu folosiți scule electrice în medii explozive în care se află lichide, gaze sau pulberi inflamabile.** Sculele electrice pot produce scântei care pot aprinde pulberile sau vaporii.
- **Nu lucrați cu scule electrice în apropierea copiilor sau altor persoane.** Neatenția vă poate face să pierdeți controlul.

Protecția împotriva riscurilor electrice

- **Ștecherele utilizate de sculele electrice trebuie să corespundă cu prizele. Ștecherele nu se modifică în niciun fel. Nu se utilizează adaptoare pentru priză cu scule electrice împământate (legate la nul).** Ștecherele nemodificate și prizele adecvate reduc riscul de electrocutare.
- **Se va evita contactul fizic cu suprafețele împământate sau legate la nul, cum sunt țevile, radiatoarele, aragazele sau frigiderele.** Riscul de electrocutare crește dacă corpul dv. este izolat la pământ.
- **Sculele electrice nu se vor expune la condiții de ploaie sau umiditate.** Infiltrarea apei în scula electrică crește riscul de electrocutare.
- **Nu abuzați de cablul de alimentare. Nu utilizați cablul de alimentare la transportul, tragerea sau scoaterea din priză a sculei electrice. Cablul de alimentare trebuie ferit de căldură, ulei, muchii ascuțite sau piese în mișcare.** Un cablu de alimentare deteriorat sau încâlcit crește riscul de electrocutare.
- **Când utilizați o sculă electrică în aer liber, utilizați un prelungitor potrivit pentru utilizare în aer liber.** Astfel, se reduce riscul de electrocutare.
- **Dacă utilizarea unei scule electrice într-un mediu umed este inevitabilă, se va utiliza un dispozitiv de protecție diferențială la curenți reziduali (RCD).** Utilizarea acestui dispozitiv reduce riscul de electrocutare.

Siguranța personală

- **Fiți vigilent, lucrați cu atenție și folosiți-vă discernământul atunci când utilizați scule electrice. Nu utilizați scule electrice dacă sunteți obosit sau vă aflați sub influența drogurilor, alcoolului sau medicamentelor.** Momentele de neatenție pe durata utilizării sculelor electrice pot duce la răniri grave.
- **Folosiți echipament de protecție personală. Purtați întotdeauna echipament de protecție pentru ochi.** Echipamentele de protecție cum sunt masca antipraf, încălțămintea anti-derapantă, casca de protecție sau antifoanele utilizate în condiții adecvate contribuie la reducerea riscului de rănire.
- **Prevenirea pornirilor accidentale. Asigurați-vă că întrerupătorul se află pe poziția „oprit" înainte de a conecta alimentarea electrică și/sau bateria, precum și înainte de a manipula sau transporta scula electrică.** Purtatul sculei electrice cu degetul pe întrerupător sau punerea sub tensiune a sculelor electrice cu întrerupător favorizează producerea de accidente.
- **Înainte de pornire, îndepărtați toate cheile de reglare/cheile fixe.** O cheie care rămâne atașată de o piesă rotativă a sculei electrice poate provoca răniri.
- **Nu întindeți prea mult mâna. Sprijiniți-vă bine pe picioare și păstrați un echilibru stabil în orice moment.** Astfel, se permite un control mai bun al sculei electrice în situații neașteptate.
- **Echipați-vă corespunzător. Nu purtați haine sau bijuterii largi. Feriți părul, hainele și mănușile de piesele mobile.** Hainele și bijuteriile largi sau părul lung pot fi agățate de către piesele mobile.
- **Dacă există dispozitive pentru colectare sau colectare de praf, asigurați-vă că acestea vor fi conectate și utilizate corespunzător.** Colectarea prafului poate reduce pericolele generate de acesta.

AVERTISMENT

Utilizarea și întreținerea sculelor electrice

- **Nu forțați scula electrică. Folosiți scula electrică adecvată aplicației.** Scula electrică adecvată va efectua lucrarea mai bine și mai sigur, la performanțele nominale proiectate.
- **Nu utilizați scula electrică dacă întrerupătorul de pornire/oprire este defect.** Orice dispozitiv electric care nu poate fi comandat cu acest buton prezintă pericol și trebuie reparat.
- **Scoateți cablul de alimentare din priză înainte de a face reglări, a înlocui accesorii sau a depozita sculele electrice.** Aceste măsuri preventive micșorează riscul de pornire accidentală a sculei electrice.
- **Sculele electrice se vor păstra în locuri în care copiii nu pot ajunge și nu se va permite lucrul cu ele persoanelor care nu sunt familiarizate cu acestea și cu instrucțiunile de utilizare.** Sculele electrice pot deveni periculoase în mâinile unor utilizatori neinstruiți.
- **Întrețineți sculele electrice. Verificați ca piesele mobile să nu prezinte abateri și să nu fie înțepenite, rupte sau în orice altă stare care poate afecta funcționarea sculelor electrice. Dacă sculele electrice sunt deteriorate, reparați înainte de a le utiliza.** Multe accidente sunt cauzate de sculele electrice prost întreținute.
- **Accesoriile, sculele electrice etc. se vor utiliza conform prezentelor instrucțiuni, în funcție de condițiile de lucru și tipul de prelucrare.** Utilizarea sculelor electrice în operațiuni diferite de cele prevăzute poate duce la situații periculoase.

Service

- **Sculele electrice trebuie reparate de către persoane autorizate, iar piesele de schimb trebuie să fie identice.** Prin aceasta se asigură menținerea stării de siguranță în lucrul cu sculele electrice.

Avertismente

Următoarele avertismente se referă la instalarea, utilizarea, întreţinerea şi repararea acestui echipament. Simbolul cu semn de exclamare indică un avertisment general, iar simbolurile de pericol se referă la riscuri specifice anumitor proceduri. Când întâlniţi aceste simboluri în acestui manual sau pe etichetele de avertizare, consultaţi din nou aceste Avertismente. Simboluri de pericol specifice fiecărui produs şi avertismente care nu sunt prezente în această secţiune pot apărea în întreg cuprinsul manualului, acolo unde se impune.

⚠ AVERTISMENT

ÎMPĂMÂNTAREA

Acest echipament trebuie împământat. În cazul unui scurtcircuit, împământarea reduce riscul de şoc electric prin intermediul unui fir de descărcare pentru curentul electric. Acest produs este prevăzut cu un cablu cu un fir de împământare şi un ştecăr cu împământare corespunzătoare. Ştecărul trebuie conectat într-o priză montată şi împământată corespunzător în conformitate cu toate codurile şi reglementările locale.

- Montarea necorespunzătoare a ştecărului cu împământare poate avea ca rezultat risc de şoc electric.
- Utilizaţi un centru de service autorizat atunci când este necesară repararea sau înlocuirea cablului sau a ştecherului. Nu conectaţi firul de împământare la niciunul dintre terminalele de alimentare.
- Firul cu izolaţie şi suprafaţă exterioară verde, cu sau fără dungi galbene, este firul de împământare.
- Apelaţi la un electrician sau un tehnician de service calificat pentru a verifica dacă instrucţiunile privind împământarea sunt înţelese complet sau dacă există dubii cu privire la împământarea corespunzătoare a produsului.
- Nu modificaţi ştecărul furnizat; dacă nu se potriveşte cu priza, apelaţi la un electrician calificat pentru a instala o priză corespunzătoare.
- Acest produs este menit pentru utilizarea cu un circuit cu tensiune nominală de 230 V şi are un ştecăr similar cu cel din imaginea de mai jos.

230V

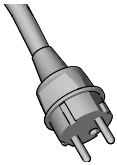

230 V ANZ

- Conectaţi produsul doar la o priză cu aceeaşi configuraţie ca a ştecărului.
- Nu utilizaţi un adaptor pentru acest produs.

Cabluri prelungitoare:

- Utilizaţi doar un cablu prelungitor cu 3 fire, cu un ştecăr cu împământare şi un receptacul de împământare care acceptă ştecărul produsului.
- Un cablu cu dimensiune insuficientă poate avea ca rezultat o cădere de tensiune în linie şi pierderea puterii sau supraîncălzire. Dacă nu sunteţi sigur, utilizaţi cablul cu dimensiune mai mare. Cu cât este mai mică grosimea cablului, cu atât acesta este mai greu.
- Când utilizaţi pulverizatorul în aer liber, utilizaţi un prelungitor potrivit pentru utilizare în aer liber.
- Prelungitorul nu trebuie să fie deteriorat. Prelungitorul trebuie să aibă grosimea adecvată pentru a suporta curentul necesar alimentării pulverizatorului. Vezi tabelul cu mărimi și lungimi corespondente:

Dimensiune conductor		Lungime
AWG (American Wire Gauge)	Metric	Maximă
18	1 mm^2	50 ft. (15 m)
16	1,5 mm^2	100 ft. (30 m)
14	2,5 mm^2	200 ft. (61 m)

AVERTISMENT

PERICOL DE INCENDIU ŞI EXPLOZIE

Vaporii inflamabili, ca de exemplu cei de solvenţi şi de vopsea, aflaţi în zona de lucru se pot aprinde sau pot exploda. Pentru a preveni incendiile şi exploziile:

- Pulverizatorul generează scântei. Nu pulverizaţi sau spălaţi cu lichide inflamabile.
- Utilizaţi doar materiale pe bază de apă.
- Menţineţi o bună ventilaţie în zona de pulverizare. Zona trebuie ventilată în permanenţă cu aer curat.
- Nu pulverizaţi sau spălaţi cu lichide inflamabile.
- Circulaţia vopselei sau solventului prin utilaj poate avea ca efect crearea de electricitate statică. Energia electrostatică creează risc de incendiu sau explozie în prezenţa vaporilor de vopsea sau solvent.
- Pulverizatorul trebuie să rămână la o distanţă de cel puţin 25 cm de obiecte când este în funcţiune sau este curăţat.
- Verificaţi dacă toate containerele şi sistemele de colectare sunt împământate pentru a preveni descărcarea statică.
- Conectaţi la o priză împământată şi utilizaţi cabluri prelungitoare împământate. Nu folosiţi un adaptor 3 la 2.
- Nu utilizaţi o vopsea sau un solvent care să conţină hidrocarburi halogenate.
- Nu fumaţi în zona de pulverizare.
- Nu acţionaţi comutatoare electrice, motoare sau alte produse producătoare de scântei în zona de pulverizare.
- Zona trebuie să fie curată şi degajată de recipiente pentru vopsele, solvenţi, cârpe şi alte materiale inflamabile.
- Trebuie să cunoaşteţi conţinutul vopselelor şi al solvenţilor folosite la pulverizare. Citiţi toate fişele cu date de securitate (FDS) care însoţesc vopselele şi solvenţii, precum şi etichetele de pe recipientele respective. Respectaţi instrucţiunile producătorului privind siguranţa lucrului cu respectivele vopsele şi solvenţi.
- Echipamentul de stingere a incendiilor trebuie să fie prezent şi în stare de funcţionare.

PERICOL DE ŞOC ELECTRIC

Acest echipament trebuie împământat. Împământarea, setarea sau utilizarea necorespunzătoare a sistemului poate cauza şoc electric.

- Opriţi şi deconectaţi cablul de alimentare înainte de a efectua lucrări la echipament.
- Conectaţi doar la prize electrice împământate.
- Utilizaţi doar cabluri de extensie cu 3 fire.
- Asiguraţi-vă că ştifturile de împământare sunt intacte pe cablurile de alimentare şi de extensie.
- Nu expuneţi la ploaie. Depozitaţi în spaţii închise.
- Utilizaţi numai un centru de service autorizat pentru a înlocui un cablu de alimentare deteriorat.

AVERTISMENT

PERICOL DE INJECTARE PRIN PIELE

Pulverizările la presiune ridicată pot injecta toxine în corp şi pot provoca vătămări corporale grave. În caz de injectare, **apelaţi imediat la tratament chirurgical.**

- Nu îndreptaţi niciodată pulverizatorul spre o persoană sau animal şi nu îl acţionaţi asupra lor.
- Feriţi mâinile şi alte părţi ale corpului de jetul pulverizat. De exemplu, nu încercaţi să opriţi o scurgere apărută cu vreo parte a corpului.
- Deconectaţi alimentarea atunci când nu se execută pulverizări.
- Folosiţi întotdeauna apărătoarea pentru duza de pulverizare. Nu pulverizaţi fără ca apărătoarea pentru duza de pulverizare să fie montată. Utilizaţi numai duze de pulverizare Graco.
- Curăţaţi şi schimbaţi cu atenţie duzele de pulverizare. În cazul în care duzele se înfundă în timpul pulverizării, urmaţi **Procedura de depresurizare**, pagina 12 pentru depresurizare înainte de a scoate duza de pulverizare pentru curăţare.
- Nu lăsaţi pulverizatorul sub tensiune sau presurizat atunci când nu este supravegheat. Respectaţi **Procedura de depresurizare**, pagina 12 când echipamentul nu este supravegheat sau când nu este utilizat şi înainte de efectuarea lucrărilor de service, de curăţare sau când demontaţi componente.
- Verificaţi dacă piesele prezintă semne de uzură. Înlocuiţi componentele deteriorate.
- Acest sistem este capabil să producă 2000 psi (138 bari; 14 MPa). Folosiţi componente sau accesorii de schimb la valori nominale de minimum 2000 psi (138 bari; 14 MPa).
- Nu transportaţi pulverizatorul cu degetul pe declanşator.
- Verificaţi ca toate racordurile să fie bine fixate înainte de a pune în funcţiune pulverizatorul.
- Trebuie să ştiţi cum să opriţi pulverizatorul şi cum să depresurizaţi rapid. Trebuie să cunoaşteţi foarte bine comenzile.

PERICOL LA FOLOSIREA INCORECTĂ

Utilizarea incorectă poate provoca decesul sau vătămarea gravă.

- Purtaţi întotdeauna mănuşi adecvate, protecţie pentru ochi şi aparat sau mască pentru respiraţie atunci când vopsiţi.
- Nu puneţi în funcţiune şi nu pulverizaţi când sunt copii în apropiere. Ţineţi întotdeauna copiii la distanţă de echipament.
- Nu vă întindeţi prea mult şi nu staţi pe un suport instabil. Sprijiniţi-vă bine pe picioare şi păstraţi-vă un echilibru stabil în orice moment.
- Rămâneţi în alertă şi atent la ceea ce faceţi.
- Nu folosiţi pulverizatorul dacă sunteţi obosit sau dacă vă aflaţi sub influenţa drogurilor sau a alcoolului.
- Nu alteraţi sau modificaţi echipamentul. Modificările pot anula aprobările organismelor de reglementare şi pot crea pericole pentru siguranţă.
- Folosiţi numai în locuri uscate. Nu expuneţi la apă sau la precipitaţii.
- Folosiţi în zone bine luminate.
- Asiguraţi-vă că toate echipamentele au afişate capacităţile nominale şi că sunt aprobate pentru mediul în care le utilizaţi.

PERICOL CAUZAT DE COMPONENTELE DIN ALUMINIU PRESURIZATE

Folosirea lichidelor incompatibile cu aluminiul în echipamente presurizate poate provoca reacţii chimice severe şi deteriorarea echipamentului. Nerespectarea acestui avertisment poate duce la deces, vătămări grave sau deteriorarea bunurilor.

- Nu folosiţi 1,1,1-tricloroetan, clorură de metilen sau alţi solvenţi pe bază de hidrocarburi hidrogenate, nici soluţii care conţin astfel de solvenţi.
- Nu utilizaţi înălbitor pe bază de clor.
- Multe alte soluţii pot conţine substanţe care reacţionează cu aluminiul. Contactaţi furnizorul de substanţe de lucru pentru informaţii despre compatibilitate.

AVERTISMENT	
	PERICOL CAUZAT DE LICHIDE SAU VAPORI TOXICI Lichidele sau vaporii toxici pot provoca vătămări grave sau decesul dacă intră în contact cu ochii sau cu pielea ori dacă sunt respirate sau înghiţite. • Citiţi fişa cu date de securitate (FDS) pentru a afla ce pericole prezintă lichidele folosite. • Depozitaţi lichidele periculoase în recipiente corespunzătoare şi eliminaţi-le conform normativelor în vigoare.
	ECHIPAMENT DE PROTECŢIE PERSONALĂ Purtaţi echipament de protecţie adecvat când vă aflaţi în zona de lucru, pentru a vă proteja împotriva vătămărilor grave, ce pot include afecţiuni oculare, pierderea auzului, inhalare de vapori toxici şi arsuri. Acest echipament de protecţie include, însă nu este limitat la: • Echipamente de protecţie pentru ochi şi auz. • Aparate de protecţie a respiraţiei, îmbrăcăminte de protecţie şi mănuşi, după recomandările producătorului substanţelor de lucru şi solvenţilor.

Prezentarea pulverizatorului

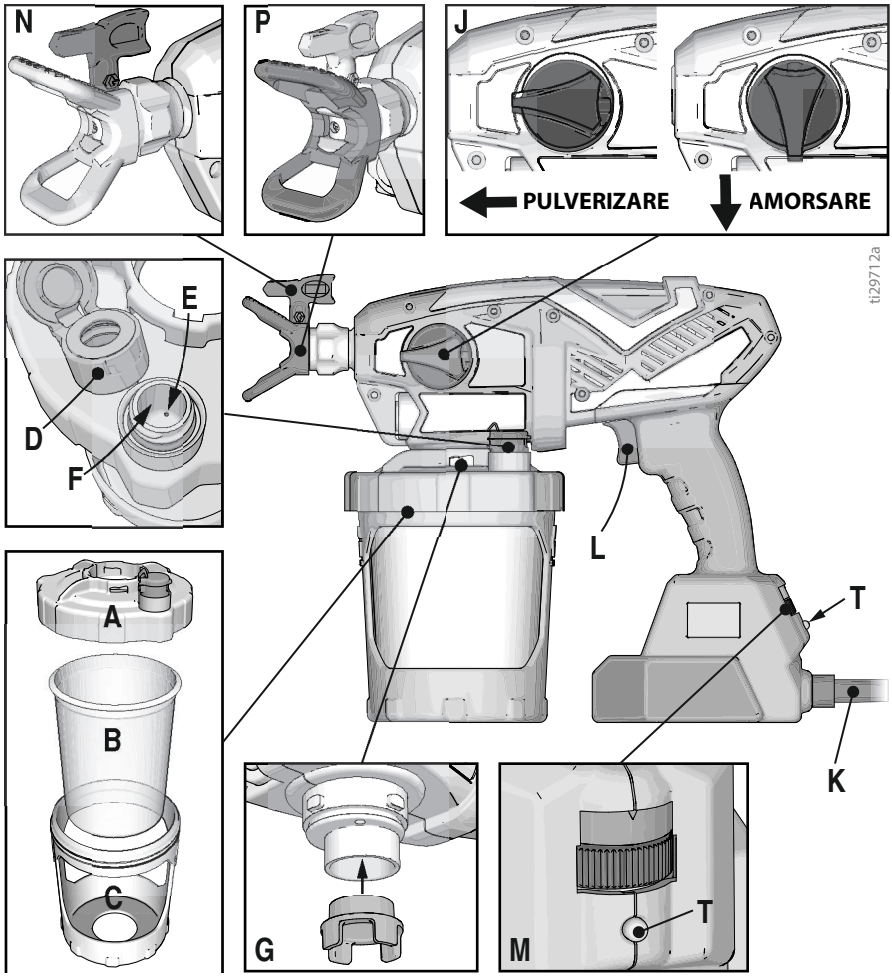

A	Capac pahar
B	Pahar FlexLiner
C	Suport pahar
D	Bușon VacuValve
E	Orificiu aer VacuValve
F	Rezervor VacuValve
G	Filtru pompă

J	Buton Pompă amorsare/Pulverizare
K	Cablu de alimentare
L	Trăgaci pulverizator
M	Comutator turație, ProControl II
N	Duză de pulverizare Reverse-A-Clean (RAC)
P	Protecție duză
T	Lampă diagnosticare

Pornirea

Utilizaţi doar materiale pe bază de apă. Nu folosiţi materiale care au pe ambalaj inscripţia "INFLAMABIL". Pentru mai multe informaţii despre substanţa pe care o folosiţi, solicitaţi fişele privind siguranţa materialului (FDS) de la distribuitor sau punctul de comercializare.

Menţineţi o bună ventilaţie în zona de pulverizare. Zona trebuie ventilată în permanenţă cu aer curat.

NOTIFICARE

Pulverizatorul dumneavoastră **NU** este compatibil cu substanţele de curăţare dure, cum ar fi înălbitor pe bază de clor. Folosirea acestor substanţe de curăţare deteriorează pulverizatorul.

Procedura de depresurizare

Urmaţi procedura de depresurizare de fiecare dată când vedeţi acest simbol.

În pulverizator, presiunea internă se ridică la 2000 psi (138 bar; 14 MPa) în timpul funcţionării. Urmaţi această procedură de depresurizare de fiecare dacă când opriţi pulverizarea, precum şi înainte de curăţarea, verificarea, efectuarea operaţiunilor de service sau transportarea echipamentului, pentru a preveni vătămări majore.

1. Deconectaţi alimentarea electrică (scoateţi cablul de alimentare din priză).
2. Puneţi butonul pe poziţia PRIME PUMP (Amorsare pompă) pentru a depresuriza.

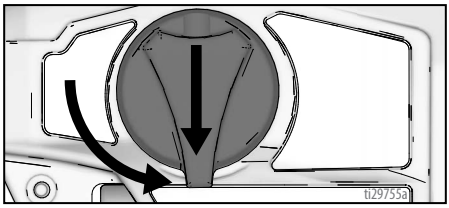

Începerea unei noi lucrări

Dacă pulverizatorul este utilizat pentru prima dată, vezi **Spălarea unui pulverizator nou**, pagina 25.

Strecurarea vopselei

Vopselele deja deschise pot să conţină pojghiţe sau alte reziduuri. Pentru a evita problemele la amorsare şi înfundarea duzei de pulverizare, este recomandabil să strecuraţi vopseaua înainte de utilizare. Sitele de vopsea sunt disponbile în magazinele de vopsele. Întindeţi o sită de vopsea peste un recipient curat şi turnaţi vopseaua prin sită pentru a capta eventualele pojghiţe şi reziduuri înainte de pulverizare.

1. Puneţi paharul FlexLiner în suport.

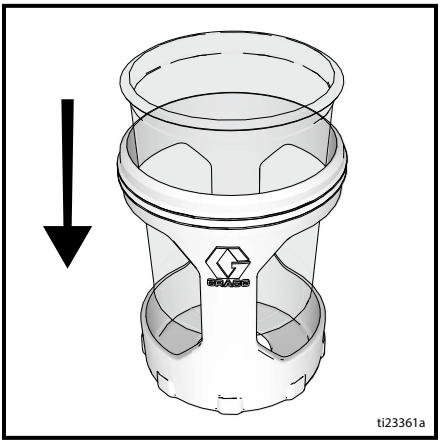

2. Umpleţi paharul FlexLiner cu material. Strângeţi bine capacul pe suportul paharului. Pentru ca pulverizarea să fie corespunzătoare, capacul trebuie să fie strâns etanş pe pahar.

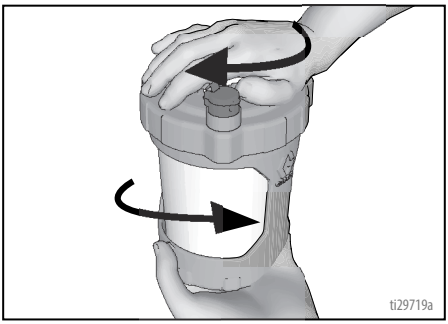

3. Aliniaţi supapa VacuValve de pe capac cu butonul Amorsare pompă/Pulverizare. Fixaţi paharul pe pulverizator şi rotiţi pentru a-l bloca.

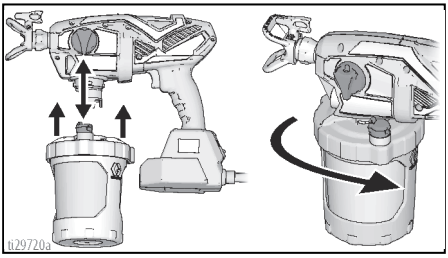

4. Supapa VacuValve este o piesă componentă importantă de pe pulverizator. Ea are rolul de evacuare a aerului din paharul FlexLiner. Pulverizatorul dvs. nu va pulveriza dacă există aer în FlexLiner.

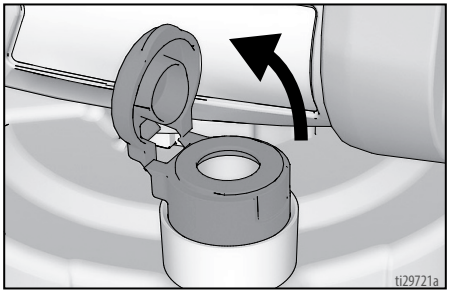

5. Desfaceţi buşonul supapei VacuValve. Înclinaţi pulverizatorul astfel încât supapa VacuValve să se afle în cel mai înalt punct, astfel aerul din paharul FlexLiner se ridică în rezervorul VacuValve. Strângeţi uşor paharul FlexLiner pentru a evacua tot aerul prin orificiul supapei VacuValve. Odată ce vedeţi că materialul de pulverizat intră în rezervorul VacuValve, veţi şti că în paharul FlexLiner nu mai există aer.

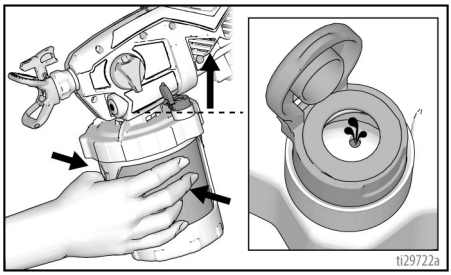

6. Eliberaţi strânsoarea paharului FlexLiner şi închideţi buşonul supapei VacuValve. Atunci când buşonul se închide corect, se va auzi un clic.

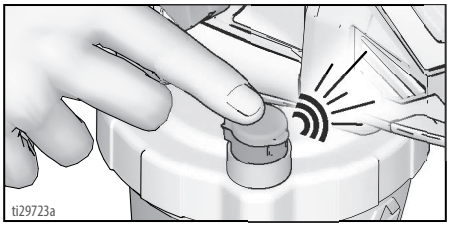

7. Conectați pulverizatorul la sursa de alimentare.

8. Puneți butonul pe poziția Prime Pump (Amorsare pompă). Rotiți vârful de pulverizare în poziția de decuplare. Pentru a circula fluid prin pulverizator, îndreptați pulverizatorul spre o zonă de deșeuri și țineți trăgaciul apăsat timp de 3 - 10 secunde.

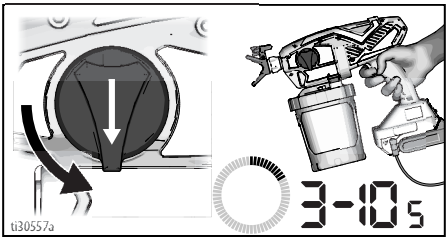

9. Este posibil ca, pe durata amorsării, aerul să fi intrat în paharul FlexLiner. Repetați pașii 4 – 6 pentru a evacua tot aerul.

10. Puneți butonul pe poziția Spray (Pulverizare).

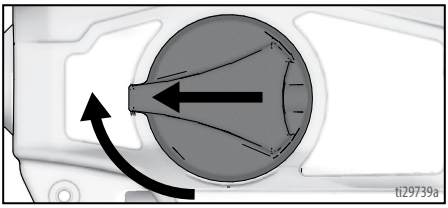

11. Asigurați-vă că duza este în poziţia de pulverizare.

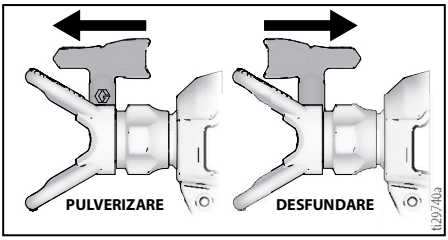

12. Acum puteți efectua pulverizarea.

NOTĂ: Pentru rezultate optime: dacă doriți să utilizați tot materialul din pahar atunci când acesta conține o cantitate mică, strângeți ușor partea de jos a paharului pentru a împinge materialul rămas către capac.

Dacă pulverizatorul nu execută pulverizarea, încercați una din soluțiile de mai jos:

- Asigurați-vă că suportul conține un singur pahar FlexLiner. Este posibil ca două pahare să fie așezate strâns împreună și să dea impresia unui singur pahar.
- Asigurați-vă că suportul are capacul corect înfiletat. Dacă filetul este vizibil sub capac după strângere, atunci capacul a traversat filetele. Scoateți complet capacul și înfiletați din nou pe suport astfel încât să nu se mai vadă niciun filet după strângere.

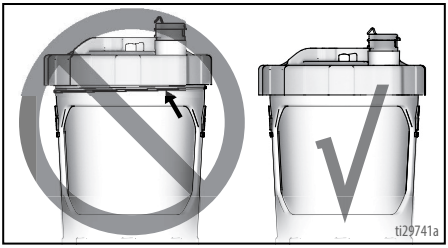

- Repetați pașii 2 – 6 de la pagina 13 pentru a vă asigura că ați scos tot aerul din paharul FlexLiner.
- Verificați ca butonul să fie pe poziția Spray (Pulverizare).

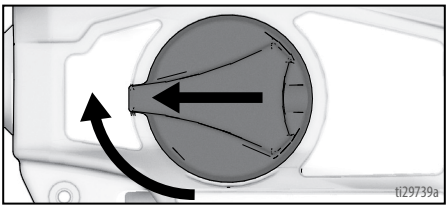

- Dacă pulverizatorul continuă să nu funcţioneze, vezi **Diagnosticarea pulverizatorului**, pagina 32. Dacă se pulverizează material în timp ce pulverizatorul este răsturnat, există aer în pahar. Repetaţi paşii de mai sus.
- Înlocuiți bușonul supapei VacuValve. Pulverizatorul a fost livrat împreună cu două bușoane de rezervă noi.

Reumplerea paharului FlexLiner

Dacă pulverizatorul rămâne fără vopsea, scoateți pur și simplu suportul cu paharul FlexLiner și reumpleți.

1. Deconectați pulverizatorul de la sursa de alimentare și deschideți VacuValve pentru a permite aerul în FlexLiner.
2. Scoateți suportul cu paharul de pe pulverizator. Puneți pulverizatorul pe o suprafață plană, cu capacul în sus. Restul de vopsea rămâne astfel în capac.

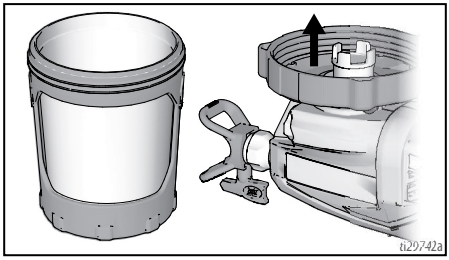

3. Urmați pașii 2 – 12 de la **Începerea unei noi lucrări**, pagina 12.

Pulverizarea

Înainte de pulverizare, studiaţi puţin tipurile de duze pentru a vă asigura că operaţiunea va fi una reuşită.

NOTĂ: Utilizaţi numai tipul de duză care a fost livrat împreună cu pulverizatorul.

Denumire pulverizator	Clasificare duză	Serie duză
Ultra	FFLP	FFLPxxx
Ultimate	FFLP	FFLPxxx

Comutator turaţie

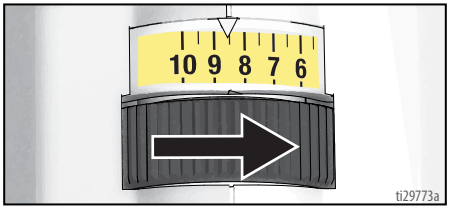

Butonul de control al turaţiei permite un număr infinit de reglaje ale presiunii. Pentru a reduce suprapulverizarea, începeţi întotdeauna cu cea mai mică presiune şi sporiţi-o până la setarea minimă care permite obţinerea unui model acceptabil.

Selectarea duzei şi presiunii

Consultaţi tabelul cu presiunea de pulverizare recomandată pentru materialul dvs. Consultaţi recomandările producătorului de pe bidonul de vopsea (material).

	Acoperiri					
	Vernisuri interior/ Lacuri interior/ exterior	**Vernisuri solide exterior**	**Amorse**	**Emailuri**	**Vopsele latex de interior**	**Vopsele latex de exterior**
Comutator turaţie	**1 – 5**	**6 – 10**	**6 – 10**	**6 – 10**	**6 – 10**	**6 – 10**
Dimensiune orificiu duză						
0,20 mm (0,008 inci)	✓					
0,25 mm (0,010 inci)	✓	✓				
0,30 mm (0,012 inci)		✓		✓		
0,36 mm (0,014 inci)		✓	✓	✓	✓	
0,41 mm (0,016 inci)		✓	✓	✓	✓	✓

Tehnici de pulverizare

Folosiţi o bucată veche de carton pentru a exersa aceste tehnici de pulverizare de bază înainte de a începe pulverizarea suprafeţei.

- Ţineţi pulverizatorul la 30 cm (12 inci) de suprafaţă şi îndreptaţi-l direct spre aceasta. Înclinarea pulverizatorului pentru pulverizarea directă produce o finisare inegală.
- Îndoiţi-vă încheietura pentru a menţine pulverizatorul drept. Pulverizarea directă dintr-o parte produce o finisare neuniformă.

NOTĂ: Rapiditatea cu care veţi deplasa pulverizatorul influenţează aplicarea. Dacă materialul este aplicat inegal, îl deplasaţi prea rapid. Dacă materialul picură, îl deplasaţi prea încet. Vezi **Depanarea**, pagina 32.

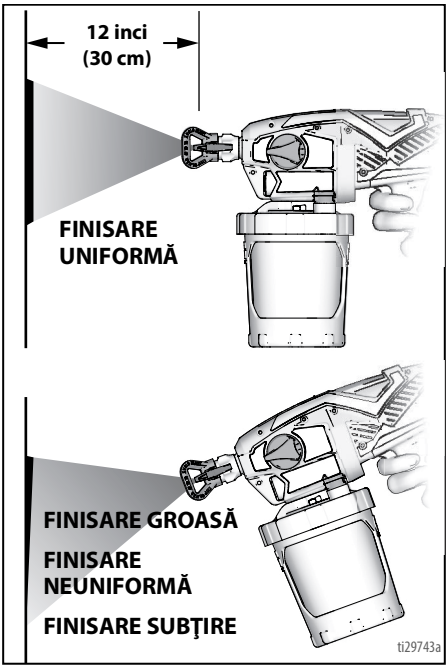

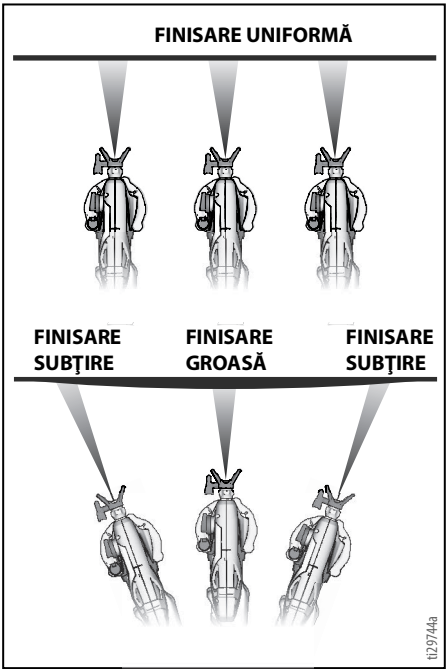

Declanşarea pulverizatorului

Acţionaţi trăgaciul după cursa iniţială. Eliberaţi trăgaciul înainte de sfârşitul cursei. Pulverizatorul trebuie să fie în mişcare când trăgaciul se acţionează şi când se eliberează.

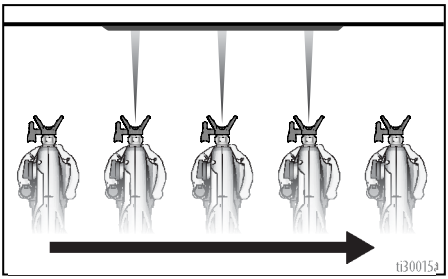

Direcţionarea pulverizatorului

Îndreptaţi duza pulverizatorului spre marginea de jos a cursei anterioare, suprapunând jumătate din fiecare cursă.

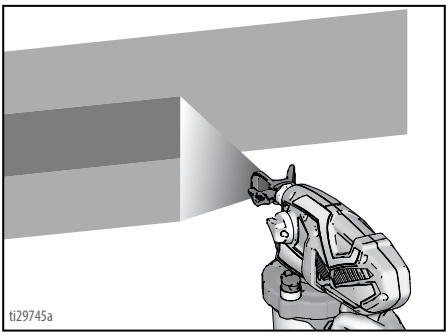

Rotirea protecţiei duzei modifică modelul de pulverizare, fie pe direcţie verticală, fie pe direcţie orizontală.

La pulverizarea pe verticală a colțurilor, protecția duzei se va roti până la orizontală, iar pulverizatorul se va mișca în sus și în jos.

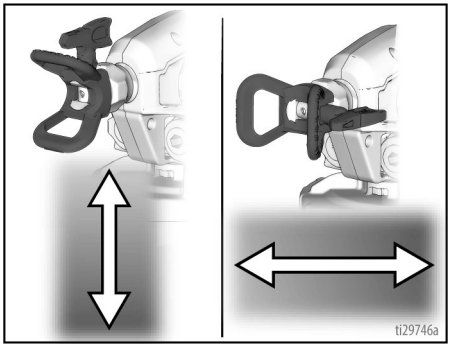

Calitatea modelului de pulverizare

Un model de pulverizare bun este distribuit uniform pe suprafață.

- Pulverizarea trebuie să fie atomizată (distribuită uniform, fără dâre la margini).

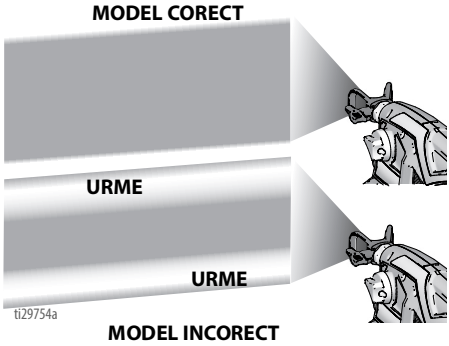

Dacă urmele persistă când pulverizați la presiune maximă:

- Este posibil ca duza de pulverizare să fie uzată. Vezi **Selectarea duzei și presiunii**, pagina 16.
- Este posibil să fie necesară o duză de pulverizare mai mică.
- Este posibil ca materialul să necesite diluarea. Urmați recomandările producătorului.

Desfundarea duzelor înfundate

În situația în care duza de pulverizare se înfundă cu particule sau reziduuri, acest pulverizator este echipat cu o duză de pulverizare reversibilă, care permite curățarea rapidă și simplă a particulelor fără dezasamblarea pulverizatorului. Vezi **Strecurarea vopselei**, pagina 12 pentru informații suplimentare.

1. Pentru a desfunda duza, puneți butonul pe poziția Prime Pump (Amorsare pompă).

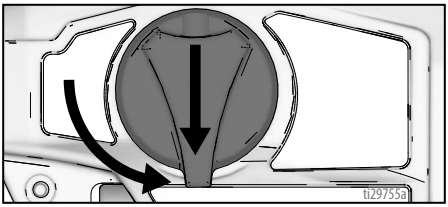

2. Întoarceți duza de pulverizare în poziția de DESFUNDARE.

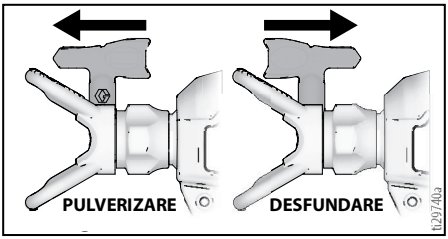

3. Puneți comutatorul de turație pe valoarea 10.

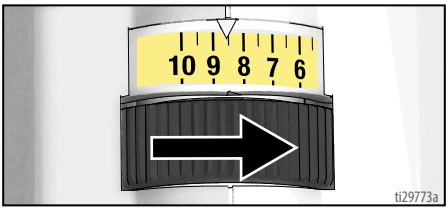

4. Îndreptați pulverizatorul spre o zonă de deșeuri și puneți butonul pe poziția Spray (Pulverizare). Acţionaţi trăgaciul pentru a elimina obstrucţiile.

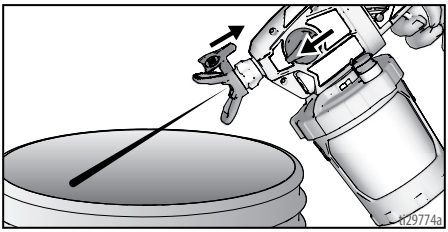

5. Puneți butonul pe poziția Prime Pump (Amorsare pompă). Rotiți duza de pulverizare înapoi în poziția de pulverizare. Puneți butonul pe poziția SPRAY (Pulverizare) și continuați pulverizarea.

6. Dacă duza nu s-a desfundat, repetați pașii 1 – 5 sau înlocuiți duza cu una nouă. Vezi **Montarea duzei de pulverizare**, pagina 25.

Curăţarea

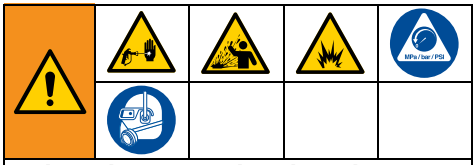

Utilizaţi doar materiale pe bază de apă. Nu folosiţi materiale care au pe ambalaj inscripţia "INFLAMABIL". Pentru mai multe informaţii despre substanţa pe care o folosiţi, solicitaţi fişele privind siguranţa materialului (FDS) de la distribuitor sau punctul de comercializare.

Curăţaţi în locuri bine ventilate. Zona trebuie ventilată în permanenţă cu aer curat.

Pentru a evita vătămarea gravă sau deteriorarea echipamentului, nu expuneţi componentele electrice ale pulverizatorului la solvenţi de curăţare. Ţineţi pulverizatorul la cel puţin 25 cm (10 inci) deasupra marginii recipientului atunci când îl curăţaţi.

Curăţarea pulverizatorului

Curățarea corespunzătoare a pulverizatorului după fiecare operațiune este de o importanță crucială! Îngrijirea și întreținerea corespunzătoare vor face ca pulverizatorul să aibă o durată de viață mai mare și să funcționeze fără probleme. Vezi **Compatibilitatea lichidelor de curăţare**, pagina 28.

1. Puneți butonul pe poziția PRIME PUMP (Amorsare pompă) pentru a depresuriza. Deschideți VacuValve pentru a permite aerul în FlexLiner.
2. Scoateți suportul cu paharul FlexLiner de pe pulverizator.

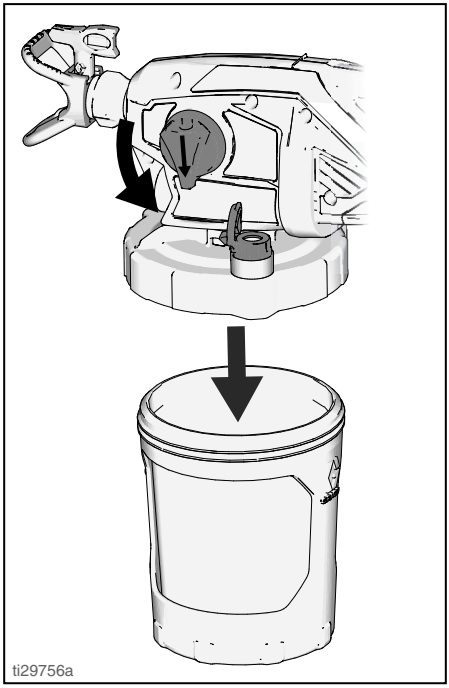

3. Puneți pulverizatorul pe o suprafață plană, cu capacul în sus. Restul de vopsea rămâne astfel în capac. Materialul în exces se va pune în bidonul original. În momentul turnării, țineți fix paharul FlexLiner.

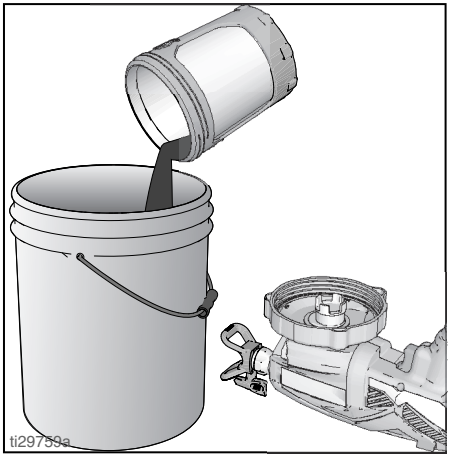

4. Puteți alege între a arunca paharul uzat, a monta un pahar nou sau a curăța paharul uzat FlexLiner.
5. Pentru a curăța pulverizatorul, umpleți paharul FlexLiner aproximativ la jumătate cu lichid de curăţare corespunzător (apă caldă).
6. Strângeți suportul cu paharul FlexLiner sub capac și închideți VacuValve.

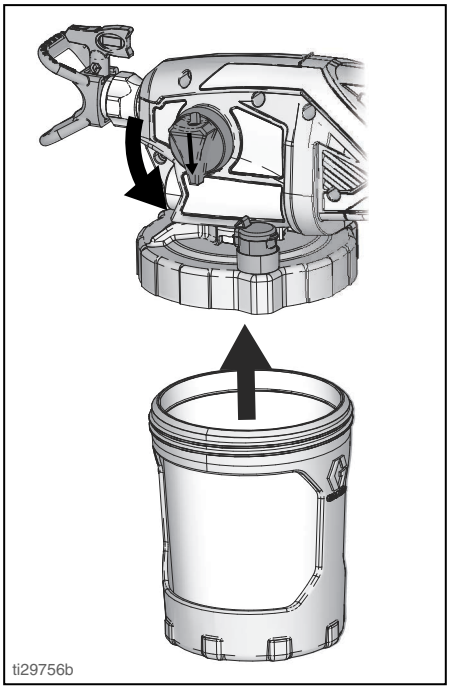

7. Pentru a curăța capacul și filtrul pompei, scuturați pulverizatorul timp de zece secunde.

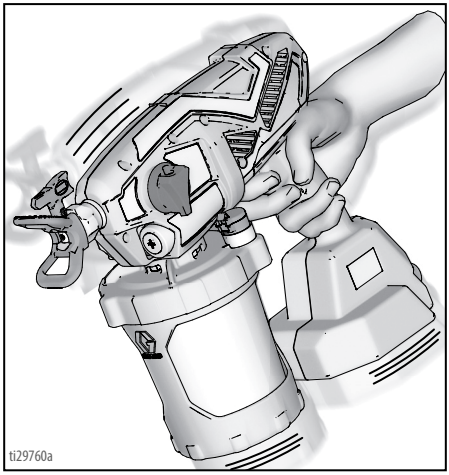

8. Verificați ca butonul să fie pe poziția Prime Pump (Amorsare pompă). Puneți comutatorul de turație pe valoarea 10.

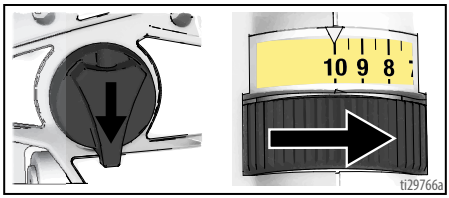

9. Întoarceți pulverizatorul cu capul în jos și îndreptați-l către un recipient de gunoi. Apăsaţi trăgaciul timp de 15 secunde.

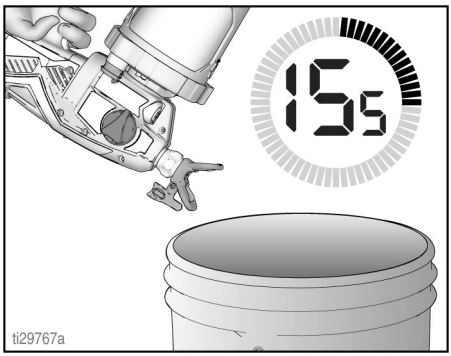

10. Puneţi butonul pe poziția SPRAY (Pulverizare).

11. Întoarceţi pulverizatorul cu capul în jos şi îndreptaţi-l către un recipient de gunoi.

    a. Cu duza pe poziția SPRAY (Pulverizare), apăsaţi trăgaciul timp de cinci secunde. Eliberaţi trăgaciul.

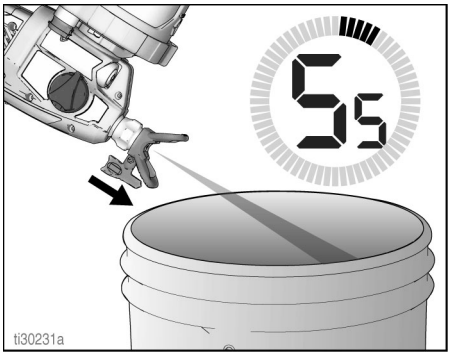

    b. Cu duza pe poziția UNCLOG (Desfundare), apăsaţi trăgaciul timp de cinci secunde. Eliberaţi trăgaciul.

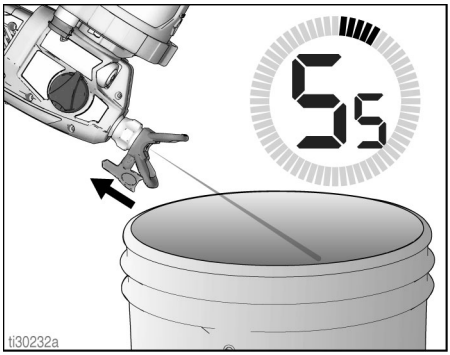

12. Dacă s-a utilizat și o a doua duză, scoateţi duza curată și montaţi duza folosită. Vezi **Montarea duzei de pulverizare**, pagina 25. Repetaţi pașii 10 și 11 pentru a curăța a doua duză.

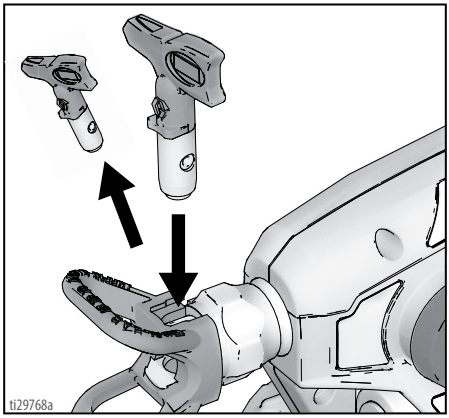

13. Demontaţi ansamblul paharului şi eliminaţi lichidul folosit. Eliminați corespunzător lichidul de curățare utilizat.

14. Completaţi cu lichid de curățare și repetaţi pașii 5 – 13 până ce pulverizarea se execută curat.

IMPORTANT! Pentru rezultate optime, nu pulverizaţi la curățare mai mult de un pahar cu apă prin duză. Dacă mai e nevoie de spălare, scoateţi duza de pe pulverizator pentru a se evita uzura excesivă a acesteia.

15. Scoateţi duza, protecția duzei și filtrul pompei. Curăţaţi cu lichid de curățare corespunzător (apă caldă). Se poate folosi o perie moale pentru a desprinde şi a îndepărta materialul uscat, dacă este cazul.

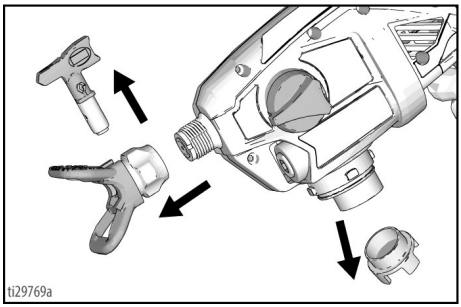

16. Capacul și suportul paharului se vor curăța cu o cârpă moale.

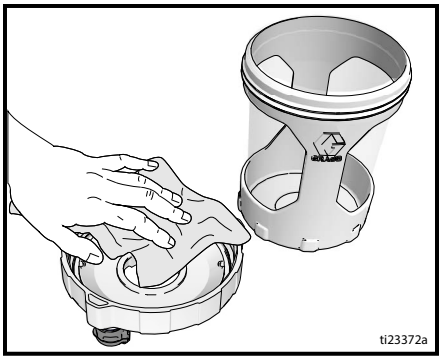

Curăţarea supapei VacuValve

Supapa VacuValve este o piesă importantă și trebuie curățată după fiecare utilizare.

1. Scoateți bușonul supapei de pe capac și curățați-l.
2. Curățați rezervorul supapei din capac.
3. Curățați orificiul de aer al supapei VacuValve. Dacă orificiul este înfundat, folosiți o agrafă pentru a-l desfunda.

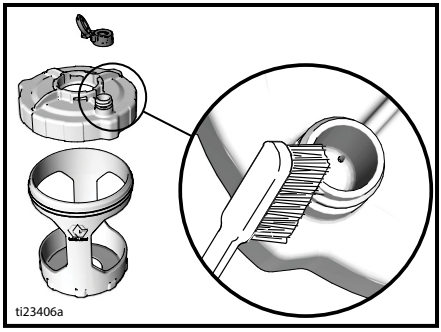

Depozitare

Depozitat corect, pulverizatorul va fi pregătit pentru următoarea utilizare.

NOTIFICARE

Dacă nu veţi depozita pulverizatorul cu lichid Pump Armor în interior, la următoarea pulverizare vor apărea probleme de funcţionare. Întotdeauna trebuie să circulaţi lichid Pump Armor prin pulverizator după curăţare. **Apa sau solvenţii care rămân în pulverizator vor coroda şi vor deteriora pompa.**

Lichidul Pump Armor asigură protecția pulverizatorului pe durata depozitării. El ajută la protejarea pulverizatorului împotriva înghețului și coroziunii atunci când acesta nu este folosit.

1. Curățați pulverizatorul și ansamblul paharului. Vezi **Curăţarea**, pagina 20**.**
2. Puneți butonul pe poziția Prime Pump (Amorsare pompă). Asigurați-vă că bușonul supapei VacuValve este închis.

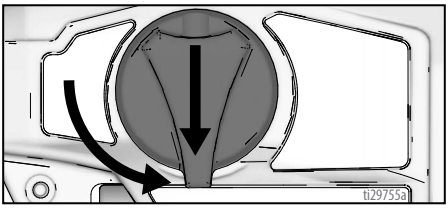

3. Scoateți suportul cu paharul FlexLiner de pe pulverizator. Puneți pulverizatorul pe o suprafață plană, cu capacul în sus.
4. Scoateţi filtrul pompei aflat la intrarea în pompă.
5. Cu pulverizatorul întors cu capul în jos, turnaţi aproximativ 60 ml (2 oz.) de lichid PUMP ARMOR la intrarea în pompă.

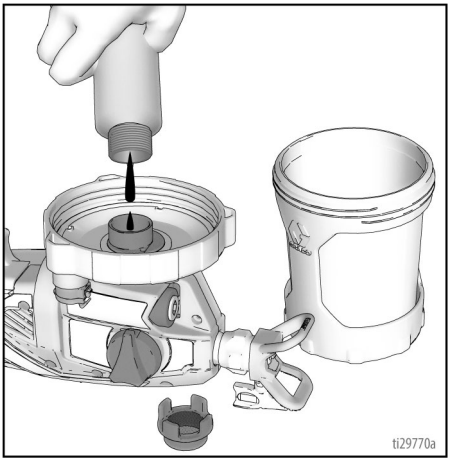

6. Montaţi filtru de pompă nou la intrarea în pompă.
7. Cu pulverizatorul întors, montaţi suportul cu pahar FlexLiner pe pulverizator.
8. Țineți pulverizatorul cu capul în jos deasupra unui recipient de gunoi și apăsați trăgaciul timp de trei secunde.

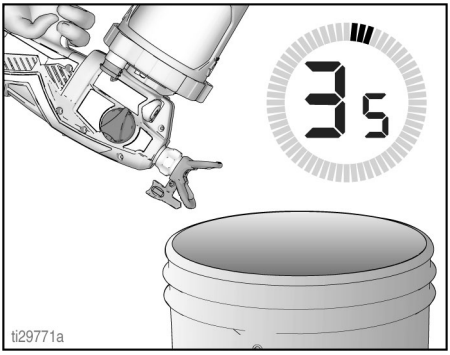

9. Puneți butonul pe poziția Spray (Pulverizare). Scoateți ansamblul paharului și turnați lichidul Pump Armor rămas înapoi în flacon. Puneți la loc capacul cu element de siguranță pentru copii și strângeţi bine, apoi depozitaţi.
10. Depozitaţi pulverizatorul în interior, într-un loc răcoros şi uscat. Depozitaţi **numai în poziţie verticală**.

Proceduri obişnuite

Montarea duzei de pulverizare

Pentru a evita rănirea gravă prin injectarea pielii, nu puneți mâna în fața duzei pulverizatorului când montați sau demontați duza pulverizatorului și protecția duzei.

Pentru a preveni scurgerile pe la duza de pulverizare, asigurați-vă că duza și protecția acesteia sunt montate corect.

1. Efectuați **Procedura de depresurizare**, pagina 12.
2. Utilizați duza de pulverizare (A) pentru a introduce OneSeal (B) în protecție (C).

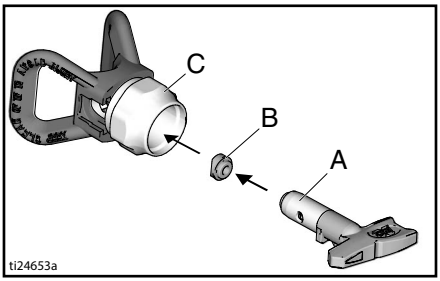

3. Introduceți duza de pulverizare. Duza de pulverizare trebuie împinsă complet în protecție.

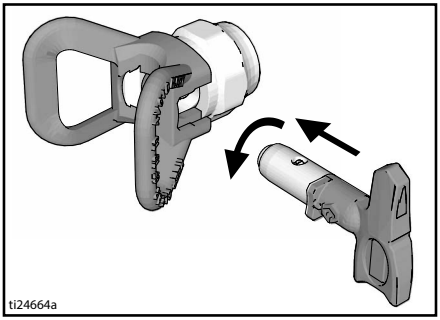

4. Înșurubați ansamblul duză de pulverizare și protecție și strângeți-l.

- Duzele se uzează datorită vopselelor abrazive şi trebuie înlocuite periodic.
- Dacă modelul de pulverizare este necorespunzător, este posibil ca duza să fie uzată. Înlocuiţi duza de pulverizare. Vezi **Diagnosticarea formei jetului pulverizat**, pagina 35.

NOTIFICARE

Duzele trebuie curățate și depozitate în lichid de curățare corespunzător (apă) imediat după utilizare pentru a ne asigura că materialul nu se va usca în duză. În caz contrar, duza se poate deteriora. Vezi **Curăţarea**, pagina 20.

Spălarea unui pulverizator nou

Acest pulverizator are din fabricație o cantitate mică de material de probă în sistem. **Este important să îndepărtați prin spălare acest material înainte de a folosi pentru prima dată pulverizatorul.** Vezi **Compatibilitatea lichidelor de curăţare**, pagina 28.

1. Scoateți paharul de pe pulverizator prin rotire și tragere în jos.

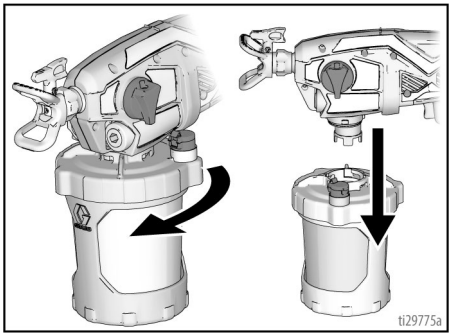

2. Deșurubați capacul de pe suport.

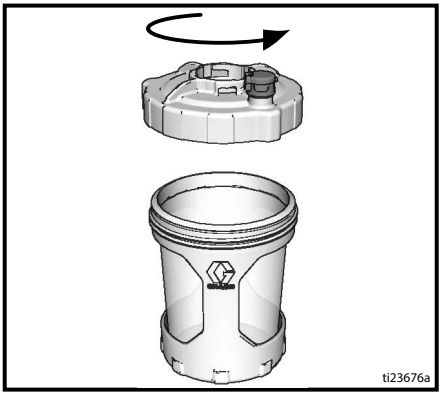

3. Asigurați-vă că paharul FlexLiner se află în suport.

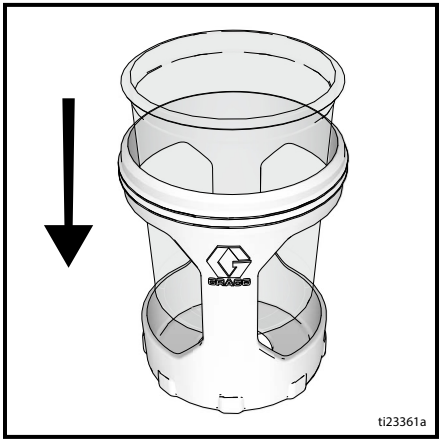

4. Umpleți paharul FlexLiner cu lichid de curățare. Vezi **Compatibilitatea lichidelor de curăţare**, pagina 28.

5. Strângeți bine capacul pe suportul paharului.

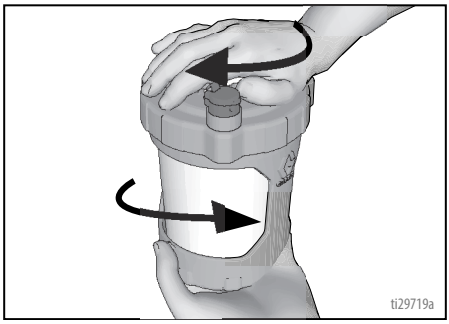

6. Aliniați supapa VacuValve de pe capac cu butonul Amorsare pompă/Pulverizare. Fixați paharul pe pulverizator și rotiți pentru a-l bloca.

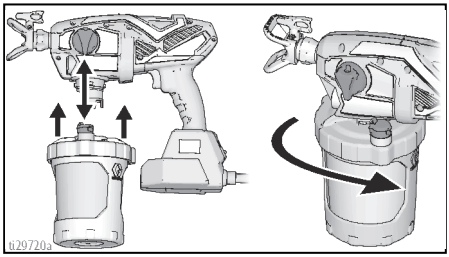

7. Conectaţi pulverizatorul la sursa de alimentare.
8. Verificaţi ca butonul să fie pe poziţia Prime Pump (Amorsare pompă). Puneţi comutatorul de turaţie pe valoarea 10.
9. Întoarceţi pulverizatorul cu capul în jos şi îndreptaţi-l către un recipient de gunoi. Apăsaţi trăgaciul timp de trei secunde.
10. Puneţi butonul pe poziţia SPRAY (Pulverizare). Rotiţi duza de pulverizare la 180 de grade pe poziţia UNCLOG (Desfundare).

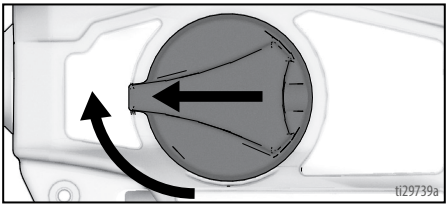

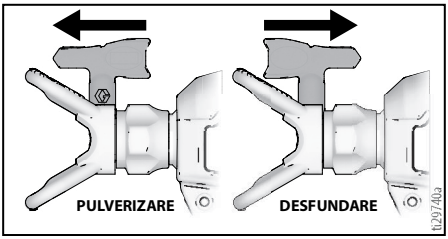

11. Întoarceţi pulverizatorul cu capul în jos şi îndreptaţi-l către un recipient de gunoi. Apăsaţi trăgaciul timp de trei secunde.

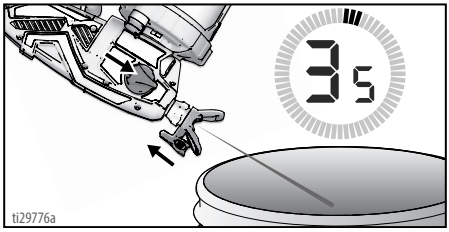

IMPORTANT! Pentru rezultate optime, nu pulverizaţi la curăţare mai mult de un pahar cu apă prin duză. Dacă mai e nevoie de spălare, scoateţi duza de pe pulverizator pentru a se evita uzura excesivă a acesteia.

12. Pulverizatorul este acum curăţat şi gata de utilizare. Vezi **Pornirea**, pagina 12.

IMPORTANT! Motorul dispune de o caracteristică intrinsecă pentru protecţie la suprasarcină. Dacă motorul se opreşte, înseamnă că întrerupătorul termic a fost acţionat.
Nu returnaţi acest pulverizator la magazin. Motorul va funcţiona normal după o răcire de 20 - 30 de minute.

Referinţă

Alegerea duzei de pulverizare

Duzele de pulverizare au diverse dimensiuni ale orificiului, pentru diverse lichide. Pulverizatorul dvs. include o duză destinată majorităţii operaţiunilor de pulverizare a vopselei. Folosiţi tabelele cu finisaje de la pagina 16 pentru a determina intervalul recomandat de orificii ale duzei pentru fiecare tip de lichid. Dacă aveţi nevoie de o altă duză, diferită de cea livrată, vezi **Pulverizarea**, pagina 16.

NOTĂ: Utilizaţi numai tipul de duză care a fost livrat împreună cu pulverizatorul. Vezi **Clasificare duză**, pagina 16.

Sfaturi:

- Pe măsură ce pulverizaţi, duza se uzează şi se lărgeşte. Începând cu o duză de dimensiune mai mică decât cea maximă, vă veţi încadra în debitul nominal al pulverizatorului.
- Utilizaţi duze cu orificiu de dimensiune mai mare pentru finisaje mai dense şi de dimensiune mai mică pentru finisaje mai puţin dense.
- Duzele se uzează şi trebuie înlocuite periodic.
- Dimensiunea orificiului duzei controlează debitul - cantitatea de vopsea care iese din pistol.

Lăţime difuzor

Lăţimea difuzorului reprezintă dimensiunea modelului de pulverizare, care determină zona acoperită la fiecare trasă.

Sfaturi:

- Alegeţi lăţimea difuzorului în funcţie de suprafaţa pe care pulverizaţi.
- Difuzoarele mai late asigură o acoperire mai bună a suprafeţelor late, deschise.
- Difuzoarele mai înguste oferă un control mai bun pe suprafeţe mici, restrânse.

Semnificaţia codului duzei

Ultimele trei cifre din cod (de ex. xxx412) conţin informaţii despre dimensiunea orificiului şi lăţimea difuzorului când pistolul este ţinut la 30,5 cm (12 inci) de suprafaţa pe care se pulverizează.

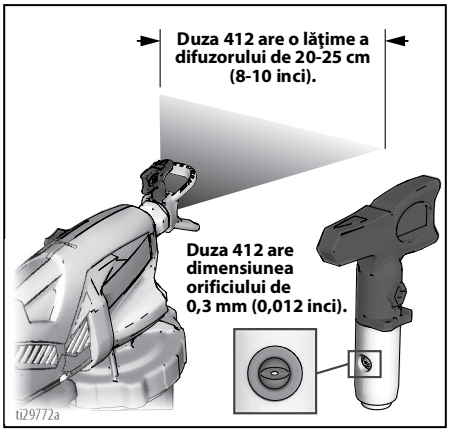

Prima cifră dublată = lăţimea aproximativă a difuzorului.

Ultimele două cifre = dimensiunea orificiului duzei în miimi de inci.

Pentru o lăţime a difuzorului de 203 - 254 mm (8 - 10 inci) şi un orificiu de 0,25 mm (0,01 inci) se va comanda piesa cu seria . . . 410.

Compatibilitatea lichidelor de curăţare

Vopsea pe bază de apă

- Când pulverizaţi materiale **pe bază de apă**, spălaţi foarte bine sistemul cu apă.
- Când pulverizaţi materiale **pe bază de apă**, spălaţi foarte bine sistemul cu apă. Apa care iese din duză trebuie să fie curată şi fără solvent **înainte** de a începe să pulverizaţi materialul pe bază de apă.
- Pentru a evita stropirea cu lichid a pieii sau a ochilor, orientaţi întotdeauna pistolul spre peretele interior al recipientului.

Întreţinere

Întreținerea periodică este importantă pentru asigurarea funcţionării corecte a pulverizatorului.

Activitate	Interval
Inspectarea filtrului de pompă.	Zilnic sau de fiecare dată când pulverizați
Verificați dacă există blocaje în gurile de aerisire ale carcasei.	Zilnic sau de fiecare dată când pulverizați
Verificați să nu existe blocaje în orificiile de la intrarea în pompă aflate sub filtrul pompei.	La fiecare curățare a pulverizatorului

Curățarea supapelor de ieșire

Murdăria și resturile rămase în supapele de ieșire pot afecta performanța pulverizatorului și necesită curățare.

1. Pentru a curăța cele trei supape de ieșire, scoateți cele două dopuri și supapa frontală ale pompei. Scoateți dopurile pompei cu ajutorul cheii hexagonale de 8 mm (5/16").

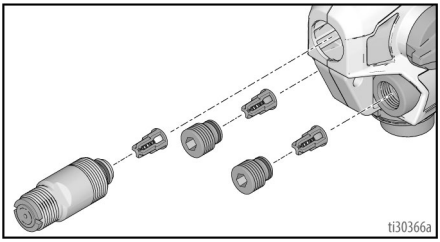

2. Curățați supapele de ieșire cu apă caldă.
3. Bila supapei trebuie să se miște liber pe arcul din locaș.
4. Dacă supapa de ieșire a fost scoasă de pe dopul supapei, asamblați așa cum se arată. Lăsați un spațiu între capătul dopului sau supapa frontală și umărul supapei de ieșire.

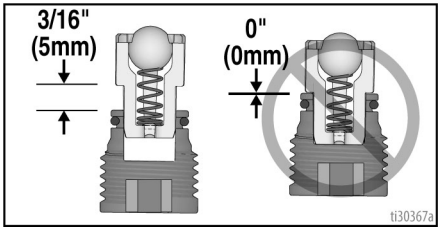

NOTIFICARE

Nu împingeți complet supapele de ieșire în dopurile supapei sau în supapa frontală. În caz contrar, pulverizatorul va pulveriza la performanțe reduse.

a. Asigurați-vă că o-ringurile se află pe dopuri și pe supapa frontală.

b. Montați la loc cele două dopuri și supapa frontală. Montați dopurile pompei cu ajutorul cheii hexagonale de 8 mm (5/16"). Strângeți supapa de ieșire și dopurile pompei (vezi pagina 30 cu valorile de cuplu).

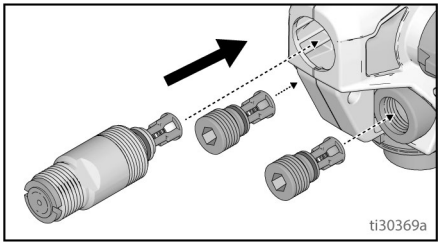

Piesele de schimb

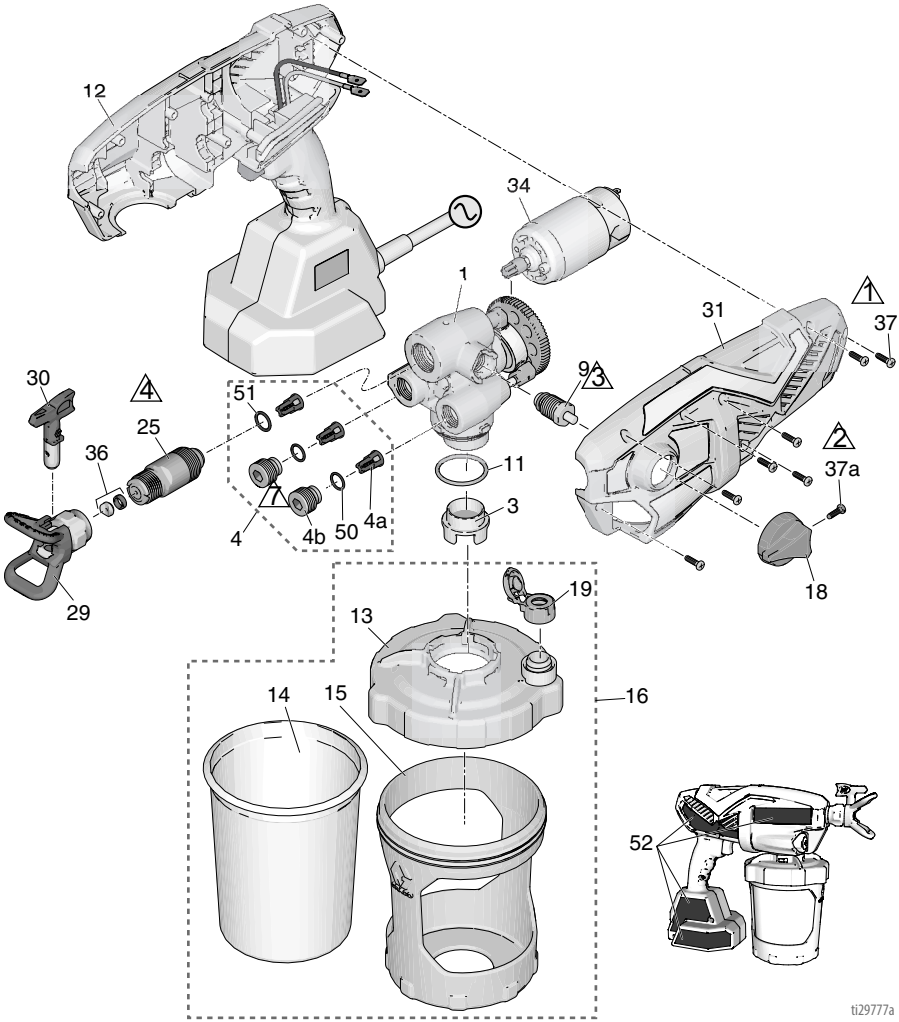

Ref.	Cuplu de strângere	Ref.	Cuplu de strângere
1	1,1 N•m (10 in-lb)	4	6,2 - 7,3 N•m (55-65 in-lb)
2	0,9 - 1,1 N•m (8-10 in-lb)	7	0,6 - 0,8 N•m (5-7 in-lb)
3	1,1 - 1,7 N•m (10-15 in-lb)		

Listă piese

Ref.	Denumire pulverizator	Serie	Descriere
1	Toate	17P185	Set, ansamblu pompă *include 4, 9, 11, 25*
3	Toate	17P554	Filtru pompă – sită 60 (set de 3 bucăţi)
	Toate	17P555	Filtru pompă – sită 100 (set de 3 bucăţi)
4	Toate	17P183	Set reparaţie supapă ieșire *include 3 din 4a, 2 din 4b, 2 din 50, 1 din 51*
4a	Toate		Ansamblu supapă de ieșire
4b	Toate		Dop supapă de ieșire
9	Toate	17P098	Supapă amorsare pompă/pulverizare include *18, 1 din 37a*
11	Toate	16Y425	O-ring
12	Toate	17P178	Set, Smartcontrol cu carcasă *include 31, 34, 7 din 37, 52*
13	Toate	17N515	Capac pahar *include 1 din 19*
14	Toate	17A226	Pahar FlexLiner, 946 ml (32 oz.) *(set 3 buc)*
	Toate	17P212	Pahar FlexLiner, 946 ml (32 oz.) *(set 25 buc)*
	Toate	17F005	Pahar FlexLiner, 1242 ml (42 oz.) *(set 3 buc)*
	Toate	17P549	Pahar FlexLiner, 1242 ml (42 oz.) *(set 25 buc)*
15	Toate	17N392	Suport pahar 946 ml (32 oz.)
16		17P550	Set suport, capac și bușon 946 ml (32 oz.) *include 13, 1 din 14, 15, 17, 1 din 19*
		17P552	Set suport, capac și bușon 1242 ml (42 oz.) *include 13, 1 din 14, 15, 17, 1 din 19*
17	Toate	17M879	Bușon și capac, livrare separată (nu apar în figură)
18	Toate	17M882	Buton Pompă amorsare/Pulverizare
19	Toate	17P712	Bușon VacuValve *(set 3 buc)*
20	Ultra	17P659	Set etichete marcă (Ultra)
	Ultimate	17P661	Set etichete marcă (Ultimate)
25	Toate	17P174	Set supapă frontală *include 51*
29	Toate	246215	Protecție duză pulverizare, FFLP
30	Toate	FFLP514	Duză de pulverizare, FFLP 514
31	Toate	17P234	Set carcasă și capac *include 7 din 37*
34	Toate	17R307	Motor c.a. 230 V
36	Toate	17P501	Set scaun și garnitură duză *(5 buc)*
37	Toate	17R614	Șurub cu cap în cruce
37a	Toate	128726	Șurub cu cap în cruce
40	Toate	17M883	Cutie de depozitare (nu apare în figură)
50	Toate	17M394	O-ring
51	Toate	125119	O-ring
- - -		17A000	Flacon 240 ml lichid Pump Armor, livrare separată (nu apare în figură)
- - -		253574	Flacon 1 litru lichid Pump Armor, livrare separată (nu apare în figură)
52 ▲	Toate	17P676	Set etichete de avertizare
53 ▲			Card de avertizare medicală (nu apare în figură)
		17R476	Engleză, spaniolă, portugheză (Brazilia)
		17A134	Engleză, chineză, coreeană
		179960	Engleză, spaniolă, franceză
		17F690	Olandeză, germană, italiană
▲ Puteţi obţine gratuit etichete, plăcuţe şi panouri tip Pericol şi Avertizare.			

Depanarea

Verificaţi toate variantele din acest tabel de remediere a problemelor înainte de a duce pulverizatorul la un centru autorizat de service.

Diagnosticarea pulverizatorului

Problemă	Cauză	Remediere
Pulverizatorul nu scoate niciun sunet când se apasă trăgaciul	Lampa de diagnosticare nu clipeşte atunci când pulverizatorul este alimentat pentru prima dată. Ea indică lipsa de alimentare la pulverizator.	Verificaţi alimentarea pulverizatorului.
		Înlocuiţi setul Smartcontrol cu carcasă.
	Lampa de diagnosticare clipeşte o singură dată atunci când pulverizatorul este alimentat pentru prima dată. Ea indică prezenţa alimentării la pulverizator.	Motorul este supraîncălzit, aşteptaţi 20 - 30 minute pentru ca acesta să se răcească.
		Periile motorului sunt uzate, înlocuiţi motorul.
	Lampa de diagnosticare clipeşte de patru ori când trăgaciul este apăsat. Aceasta indică o condiţie de blocare a rotorului.	Înlocuiţi pompa şi/sau ansamblul motorului.

Problemă	Cauză	Remediere
Pulverizatorul face zgomot, dar nu pulverizează material la acţionarea trăgaciului	Pulverizatorul nu este amorsat.	Amorsaţi pompa. Vezi **Începerea unei noi lucrări**, pagina 12.
		Asiguraţi-vă că suportul conține un singur pahar FlexLiner.
		Asiguraţi-vă că suportul are capacul corect înfiletat. Dacă se văd filete sub capac după ce acesta a fost strâns, scoateţi complet capacul și înfiletaţi din nou pe suport astfel încât să nu se mai vadă niciun filet după strângere.
		Asiguraţi-vă că suportul are capacul bine strâns. Pentru ca pulverizarea să fie corespunzătoare, capacul trebuie să fie strâns etanș pe pahar.
		Asiguraţi-vă că suportul cu pahar este bine fixat pe pulverizator.
		Asiguraţi-vă că tot aerul a fost evacuat din paharul FlexLiner, iar supapa VacuValve este închisă corespunzător.
		Curăţaţi rezervorul și orificiul de aer de pe supapa VacuValve. Vezi **Curăţarea supapei VacuValve**, pagina 23.
		Înlocuiţi supapa VacuValve.
		Curăţaţi pulverizatorul. Vezi **Curăţarea**, pagina 20.
		Supapele de ieșire nu sunt montate corect. Vezi **Curăţarea supapelor de ieșire**, pagina 29.
	Puneţi butonul pe poziţia PRIME PUMP (Amorsare pompă).	Puneţi butonul pe poziţia SPRAY (Pulverizare).
	Duza nu se află în poziţia SPRAY (Pulverizare).	Întoarceţi duza în poziţia SPRAY (Pulverizare).
	Duza de pulverizare este înfundată.	Vezi **Desfundarea duzelor înfundate**, pagina 18.
	Reziduuri în vopsea.	Vezi **Strecurarea vopselei**, pagina 12.
	Filtru pompă îmbâcsit.	Vezi pasul 15 la pagina 22
	Turaţia setată este prea mică.	Măriţi turaţia până ce se obţine pulverizare.
	În pahar nu există material sau este insuficient.	Reumpleţi paharul FlexLiner cu material și amorsaţi pompa. Vezi **Reumplerea paharului FlexLiner**, pagina 15.
	Durata de viaţă a pompei a expirat.	Înlocuiţi ansamblul pompei.
	Lampa de diagnosticare clipește de patru ori când trăgaciul este apăsat. Aceasta indică o condiţie de blocare a rotorului.	Înlocuiţi pompa și/sau ansamblul motorului.

Problemă	Cauză	Remediere
Pulverizarea se face slab.	Duza de pulverizare este parțial înfundată.	Vezi **Desfundarea duzelor înfundate**, pagina 18.
	Duza nu se află în poziţia corectă.	Întoarceţi duza în poziţia SPRAY (Pulverizare).
	Duza nu este cea corectă pentru aplicarea respectivului material.	Instalaţi altă duză. Vezi **Selectarea duzei şi presiunii**, pagina 16.
	Duza este uzată sau deteriorată	Înlocuiţi duza de pulverizare. Vezi **Montarea duzei de pulverizare**, pagina 25.
	Materialul pulverizat este aerat din cauza scuturării.	**NU** scuturaţi materialul. Amestecaţi materialul sau consultaţi recomandările producătorului pentru materialul care este pulverizat.
	Materialul este prea rece pentru a fi pulverizat.	Încălziţi materialul.
	Supapele de ieșire sunt murdare sau uzate.	Scoateți cele două dopuri ale pompei și supapa frontală pentru a avea acces la cele trei supape de ieșire. Curățați supapele de ieșire, vezi **Curățarea supapelor de ieșire**, pagina 29. Înlocuiți dacă este necesar.
	Durata de viață a pompei a expirat.	Înlocuiți ansamblul pompei.
Pulverizatorul funcționează intermitent sau foarte lent.	În pulverizator a pătruns lichid.	Lăsați pulverizatorul să se usuce.
		Înlocuiți motorul și/sau setul Smartcontrol cu carcasă.
Pompa acționează pulverizarea cu vopsea, dar nu cea cu apă	Durata de viață a pompei a expirat.	Înlocuiți ansamblul pompei.
Vopseaua curge pe la filetul capacului.	Paharul nu este bine așezat.	Asigurați-vă că suportul conține un singur pahar FlexLiner.
		Asigurați-vă că suportul are capacul corect înfiletat. Dacă se văd filete sub capac după ce acesta a fost strâns, scoateți complet capacul și înfiletați din nou pe suport astfel încât să nu se mai vadă niciun filet după strângere.
		Asigurați-vă că suportul are capacul bine strâns. Pentru ca pulverizarea să fie corespunzătoare, capacul trebuie să fie strâns etanș pe pahar.
		Se va evita îndoirea sau împingerea suportului de pahar atunci când se scoate aerul din paharul FlexLiner.
		Se va evita tragerea în jos a paharului atunci când se scoate aerul din paharul FlexLiner.
		Asigurați-vă că nu există deteriorări la buza paharului sau la garnitura capacului.
		Asigurați-vă că buza paharului FlexLiner și garnitura capacului nu prezintă reziduuri și urme de vopsea uscată.
		Înlocuiți paharul FlexLiner.

Diagnosticarea formei jetului pulverizat

Problemă	Cauză	Remediere
Forma jetului este neuniformă:	Operatorul se deplasează prea rapid când pulverizează.	Viteza de deplasare lentă.
	Duza de pulverizare este înfundată.	Desfundaţi sau curăţaţi duza (vezi **Desfundarea duzelor înfundate**, pagina 18).
	Materialul prezintă dificultăţi la atomizare.	Măriţi turaţia până ce se obţine forma dorită.
		Ţineţi pulverizatorul la o distanţă mai mare faţă de suprafaţă.
		Montaţi o altă duză. Vezi **Selectarea duzei şi presiunii**, pagina 16.
	Supapele de ieşire sunt murdare sau uzate.	Scoateţi cele două dopuri ale pompei şi supapa frontală pentru a avea acces la cele trei supape de ieşire. Curăţaţi supapele de ieşire, vezi **Curăţarea supapelor de ieşire**, pagina 29. Înlocuiţi dacă este necesar.
	Durata de viaţă a pompei a expirat.	Înlocuiţi ansamblul pompei.
Forma jetului prezintă urme:	Turaţia setată este prea mică.	Măriţi turaţia până ce se obţine forma dorită.
	Este posibil ca materialul să necesite diluarea.	Diluanţii trebuie să respecte recomandările producătorului.
	Duza nu este cea corectă pentru aplicarea respectivului material.	Instalaţi altă duză. Vezi **Selectarea duzei şi presiunii**, pagina 16.
	Materialul nu este compatibil cu pulverizatorul.	Schimbaţi materialul.
	Duza este uzată sau deteriorată.	Înlocuiţi duza de pulverizare. Vezi **Montarea duzei de pulverizare**, pagina 25.
Forma jetului prezintă prelingeri/denivelări:	Operatorul se deplasează prea încet când pulverizează.	Mişcaţi mai rapid pulverizatorul în timpul acţionării.
	Pulverizatorul este prea aproape de suprafaţa-ţintă.	Îndepărtaţi pulverizatorul de suprafaţă cu 30 cm (12 inci)
	Se ţine apăsat trăgaciul în timpul schimbării direcţiei de pulverizare.	Eliberaţi trăgaciul când schimbaţi direcţia.
	Turaţia setată este prea mare.	Micşoraţi turaţia până ce se obţine forma dorită.
	Duza este uzată sau deteriorată.	Înlocuiţi duza de pulverizare. Vezi **Montarea duzei de pulverizare**, pagina 25.
Forma jetului este prea îngustă:	Pulverizatorul este prea aproape de suprafaţa-ţintă.	Îndepărtaţi pulverizatorul de suprafaţă cu 30 cm (12 inci)
	Duza nu este cea corectă pentru aplicarea respectivului material.	Instalaţi altă duză. Vezi **Selectarea duzei şi presiunii**, pagina 16.
	Duza este uzată sau deteriorată.	Înlocuiţi duza de pulverizare. Vezi **Montarea duzei de pulverizare**, pagina 25.

Problemă	Cauză	Remediere
Forma jetului este prea largă:	Pulverizatorul este prea departe de suprafaţa-ţintă.	Apropiaţi pulverizatorul de suprafaţă.
	Duza nu este cea corectă pentru aplicarea respectivului material.	Instalaţi altă duză. Vezi **Selectarea duzei şi presiunii**, pagina 16.
Forma jetului are defecte la început sau la sfârşit:	S-a acumulat material în exces pe protecţia duzei sau duza este parţial înfundată.	Curăţaţi protecţia duzei. Vezi **Desfundarea duzelor înfundate**, pagina 18.
	Duza nu este introdusă complet în protecţie.	Vezi **Montarea duzei de pulverizare**, pagina 25.
	Duza este uzată.	Înlocuiţi duza de pulverizare. Vezi **Montarea duzei de pulverizare**, pagina 25.
	Pulverizatorul este murdar	Spălaţi pulverizatorul.
	Durata de viaţă a supapei frontale a expirat.	Înlocuiţi ansamblul supapei frontale.
Din duză continuă să picure sau să se scurgă material după eliberarea trăgaciului:	Duza este uzată.	Înlocuiţi duza de pulverizare. Vezi **Montarea duzei de pulverizare**, pagina 25.
	Duza nu este introdusă complet în protecţie.	Vezi **Montarea duzei de pulverizare**, pagina 25.
Materialul curge pe la protecţie sau pe la mâner	Garnitura şi scaunul duzei sunt deteriorate sau incorect instalate.	Vezi **Montarea duzei de pulverizare**, pagina 25.

Specificaţii tehnice

Pulverizatoare portabile		
	Imperial	**Metric**
Presiunea maximă de lucru	2000 psi	14 MPa; 138 bari
Amperaj maxim	2,8 A	2,8 A
Greutate	4,6 lb	2,1 kg
Dimensiuni:		
Lungime	14 inci	36,1 cm
Lăţime	5 inci	12,7 cm
Înălţime	10,5 inci	26,7 cm
Interval temperaturi de depozitare ◆❖	32° până la 113°F	0° până la 45°C
Interval temperaturi de funcţionare ✓	40° până la 90°F	4° până la 32°C
Interval umiditate depozitare	Umiditate relativă de la 0% la 95%, fără condens	
Nivelul de presiune al sunetului	85,1 dBa	
Nivel putere sunet†	90 dBa, Valoare toleranță K = 0,5 dBa	
Nivel vibrații (măsurat conform EN 50580:2012)	Valoare totală vibrații a_h = 21,5 ft/s^2 Valoare toleranță K = 0,3 ft/s^2	Valoare totală vibrații a_h = 6,5 m/s^2 Valoare toleranță K = 0,1 m/s^2
Cablu de alimentare	18 AWG, trifilar	1 mm^2, trifilar
Lungime		
17M360, 17M362	9,8 ft	3 m
17P255	18 inci	45,7 cm
Cerințele de alimentare electrică	230 Vca, 50 Hz, 16A, 1 Ø	
Dimensiune maximă orificiu duză	0,016 inci	0,41 mm

◆ Pompa se poate deteriora dacă în ea îngheaţă lichid.

❖ În cazul unui impact în condiţii de temperatură scăzută componentele din plastic se pot deteriora.

✓ Modificarea vâscozităţii vopselei la temperaturi foarte scăzute sau foarte ridicate poate afecta performanţa pulverizatorului.

† Toate citirile au fost înregistrate în faza de amorsare a pompei și la poziția respectivă a operatorului. Nivelurile de putere acustică au fost testate conform ISO 3741 la o distanță de 1 m (3,3 picioare).

Garanţia limitată Graco

Graco garantează că toate echipamentele la care se face referire în acest document produse de Graco şi inscripţionate cu acest nume nu prezintă defecte de material şi de fabricaţie la data vânzării către cumpărătorul iniţial. Cu excepţia unor eventuale garanţii speciale, extinse sau limitate emise de Graco, Graco se însărcinează să repare sau să înlocuiască, timp de douăsprezece luni de la data cumpărării, orice piesă a echipamentului a cărei defecţiune va fi constatată de către Graco. Această garanţie nu este valabilă decât atunci când echipamentul a fost montat, pus în funcţiune şi întreţinut conform recomandărilor scrise ale Graco.

Această garanţie nu acoperă următoarele, Graco nemaifiind în acest caz răspunzătoare: degradarea generală, precum şi orice defecţiune, deteriorare sau uzură cauzată de instalarea defectuoasă, folosirea improprie, abraziuni, coroziuni, întreţinerea necorespunzătoare sau improprie, neglijenţă, accidente, modificări aduse structurii sau înlocuirea unor piese cu unele de altă provenienţă. Graco nu este răspunzătoare nici pentru defecţiuni, deteriorări sau uzuri cauzate de incompatibilitatea echipamentului Graco cu structuri, accesorii, echipamente sau materiale de altă provenienţă, ca şi de erorile de proiectare, execuţie, montaj, exploatare sau întreţinere ale structurilor, accesoriilor, echipamentelor sau materialelor de altă provenienţă.

Această garanţie este condiţionată de returnarea pe cheltuiala clientului a echipamentului care se susţine a fi defect către un distribuitor autorizat Graco, pentru verificarea respectivului defect. Dacă se va constata că defectul este real, Graco va repara sau înlocui cu titlu gratuit orice piese defecte. Echipamentul va fi returnat cumpărătorului iniţial, transportul fiind suportat de companie. Dacă la verificarea echipamentului nu se vor constata defecte de material sau fabricaţie, se vor efectua reparaţii la un tarif rezonabil, în care va putea intra costul pieselor de schimb, al manoperei şi al transportului.

PREZENTA GARANŢIE EXCLUDE ŞI SUPLINEŞTE ORICE ALTE GARANŢII, EXPRESE SAU IMPLICITE, INCLUZÂND, DAR FĂRĂ A SE LIMITA LA ACESTEA, GARANŢIA DE VANDABILITATE SAU CEA DE POTRIVIRE PENTRU UN ANUMIT SCOP.

Unica obligaţie a Graco şi unicul drept al cumpărătorului pentru orice încălcare a garanţiei va fi conform celor specificate mai sus. Cumpărătorul consimte că nu va mai avea la dispoziţie nici un alt drept la reparaţie (inclusiv, dar fără a se limita la acestea, cel de a cere daune incidentale sau de consecinţă pentru pierderi de profit, de vânzări, vătămări corporale sau prejudicii materiale, precum şi pentru orice altă pierdere incidentală sau de consecinţă). Orice acţiune juridică ce ar invoca încălcarea garanţiei trebuie iniţiată în termen de cel mult doi (2) ani de la data cumpărării.

GRACO NU OFERĂ NICIO GARANŢIE ŞI NU RECUNOAŞTE NICIO GARANŢIE IMPLICITĂ DE VANDABILITATE SAU DE POTRIVIRE UNUI ANUMIT SCOP, ÎN LEGĂTURĂ CU ORICE ACCESORII, ECHIPAMENTE, MATERIALE SAU COMPONENTE PE CARE GRACO LE COMERCIALIZEAZĂ, DAR NU LE PRODUCE. Aceste produse care nu sunt produse de Graco, dar sunt comercializate de Graco (de exemplu motoare electrice, întrerupătoare, furtunuri etc.), beneficiază, dacă este cazul, de garanţie din partea producătorului lor. Graco va oferi cumpărătorului, în limite rezonabile, asistenţă în formularea eventualelor reclamaţii de încălcare a garanţiilor respective.

În nicio împrejurare Graco nu va fi răspunzătoare pentru daune indirecte, incidentale, speciale sau de consecinţă rezultate din faptul că Graco a furnizat echipament în aceste condiţii, precum şi din punerea la dispoziţie, acţionarea sau exploatarea oricăror produse sau alte bunuri vândute prin prezentul document, fie din cauza unei încălcări a contractului, a garanţei, din neglijenţa Graco sau din alte cauze.

Informaţii despre Graco

Pentru cele mai recente informaţii despre produsele Graco, vizitaţi www.graco.com.

Pentru informaţii privind patentele, vezii www.graco.com/patents.

PENTRU A PLASA O COMANDĂ, contactaţi-vă distribuitorul Graco sau telefonaţi la 1-888-541-9788 pentru a afla care este distribuitorul cel mai apropiat.

Toate informaţiile scrise şi vizuale din acest document reflectă cele mai recente informaţii cu privire la produs disponibile la data publicării.
Graco îşi rezervă dreptul de a efectua modificări în orice moment, fără o notificare prealabilă.

Traducerea instrucțiunilor originale. This manual contains Romanian. MM 3A4702

Graco Headquarters: Minneapolis
International Offices: Belgium, China, Japan, Korea

GRACO INC. AND SUBSIDIARIES • P.O. BOX 1441 • MINNEAPOLIS MN 55440-1441 • USA

Copyright 2017, Graco Inc. Toate unităţile de producţie Graco sunt înregistrate ISO 9001.
www.graco.com
Revizuire D, Iulie 2022